ISTRUZIONI DI MONTAGGIO

PRECAUZIONI:
prima di effettuare qualsiasi operazione accertarsi che la temperatura superficiale del blocco motore e dell'impianto di scarico sia tale da non procurare danni all'operatore e/o alle parti non resistenti al calore (carene, tubazioni, guaine ecc.).

MONTAGGIO:
1. Smontare il silenziatore originale.
2. Installare il silenziatore LeoVince calzando innanzitutto il collettore e la rispettiva flangia interponendo la guarnizione/boccola di grafite quando presente, avendo cura di non serrare completamente i due dadi sui prigionieri, in modo da ottenere un corretto posizionamento e di poter sfruttare i giochi esistenti tra la flangia ed i prigionieri del cilindro.
3. Montare la staffa in dotazione seguendo l'indicazione del disegno allegato, dove vengono definite le corrette posizioni dei distanziali, rondelle (quando presenti) e bulloneria.
4. Procedere quindi al serraggio di tutta la bulloneria iniziando dall'attacco sul cilindro.
5. Avviare il motore, attendere alcuni minuti che venga raggiunta la temperatura di funzionamento e verificare che non vi siano fughe di gas.

NOTA BENE:
dopo una percorrenza di circa 100 km è necessario effettuare un controllo del serragio di tutta la bulloneria.

MANUTENZIONE:
verificare periodicamente gli attacchi del silenziatore e tutti gli elementi che possono deteriorarsi con l'uso (materiale fonoassorbente, guarnizioni e altre parti in gomma) e provvedere alla loro periodica sostituzione. Per la pulizia del silenziatore é possibile utilizzare benzina, gasolio ed alcool. Non possono essere usati solventi di alcun tipo.

E' VIETATA ogni modifica o manomissione del silenziatore di scarico; qualora eseguita, la Sito Gruppo Industriale S.p.A. declina ogni responsabilità derivante da vizi, difetti e cattivo funzionamento del prodotto manomesso o modificato.

DISEGNO TECNICO

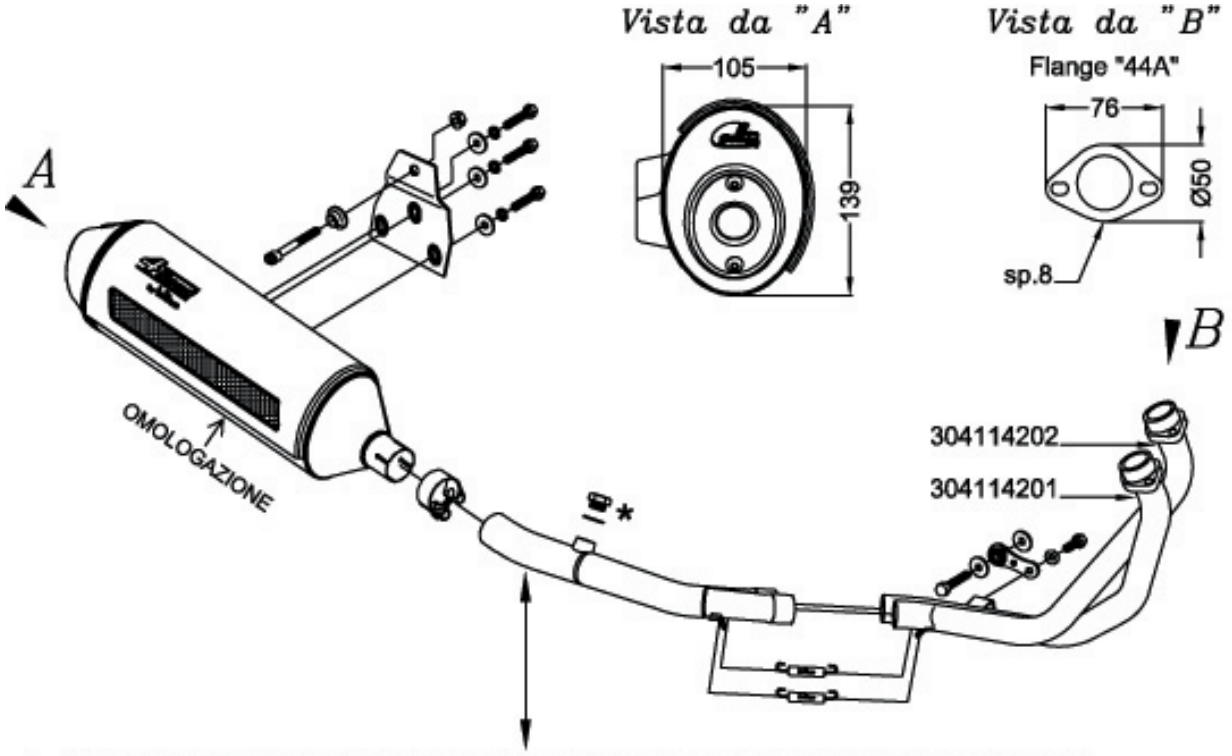

I _ Questo collettore viene fornito senza carter paracalore, che si può acquistare separatamente (Art.**4165**).
GB _ This manifold is delivered without any heat-guarding enclosure, which may be purchased apart (Art. No. **4165**).
F _ Ce collecteur est fourni sans carter pare-chaleur, qu'il est possible d'acquérir séparément (Art. (Art. 4165).
D _ Dieser Auspuffkrümmer wird ohne Wärmeschutz-Abdeckblech geliefert, Si können es jedoch gesondert bestellen (Artikel **4165**).
E _ Este colector se suministra sin cárter de protección térmica, que se puede adquirir por separado (Art.**4165**).

*

I) Componenti forniti in confezione e da utilizzare solo sulle motociclette non dotate di sonda Lambda:
.Guarnizione + Tappo M18x1,5 h.9
GB) By-packed components to be used only on motorcycles not provided with Lambda probe: .Seal + Plug M18x1,5 h.9
F) Pièces fournies et à utiliser seulement sur les motocycles qui ne sont pas équipés de sonde Lambda:
.Garniture + Bouchon M18x1,5 h.9
D) Mitgelieferte Bauteile, die nur für Motorräder ohne Lambda-Sonde einzusetzen sind: .Dichtung + Stopfen M18x1,5 h.9
E) Componentes suministrados en confección y que hay que utilizar sólo en las motocicletas no equipadas de sonda Lambda:
.Guarnición + Tapón M18x1,5 h.9